« ԿԱՌՇԻՆՆԱԽԱԳԻԾ » ՍՊԸ

ԱՇԽԱՏԱՆՔԱՅԻՆ ՆԱԽԱԳԻԾ

ԿԵՆՏՐՈՆ ՎԱՐՉԱԿԱՆ ՇՐՋԱՆԻ ՏԱՐԱԾՔՈՒՄ ԳՏՆՎՈՂ ԹԻՎ 6 ԲԱԿԱՅԻՆ ՏԱՐԱԾՔՆԵՐԻ ՎԵՐԱՆՈՐՈԳՄԱՆ ՆԱԽԱԳԾԱ-ՆԱԽԱՀԱՇՎԱՅԻՆ ՓԱՍՏԱԹՂԹԵՐԻ ԿԱԶՄՄԱՆ ԵՎ ՓՈՐՁԱՔՆՆՈՒԹՅԱՆ ԵԶՐԱԿԱՑՈՒԹՅԱՆ ՏՐԱՄԱԴՐՄԱՆ ԱՇԽԱՏԱՆՔՆԵՐ

ԳԻՐՔ 1

ՍԱՐՅԱՆ 4 ՇԵՆՔԻ ՀԱՐԱԿԻՑ ՏԱՐԱԾՔ

(ԳՀ)

ԵՐԵՎԱՆ - 2015

« ԿԱՌՇԻՆՆԱԽԱԳԻԾ » ՍՊԸ

ԱՇԽԱՏԱՆՔԱՅԻՆ ՆԱԽԱԳԻԾ

ԿԵՆՏՐՈՆ ՎԱՐՉԱԿԱՆ ՇՐՋԱՆԻ ՏԱՐԱԾՔՈՒՄ ԳՏՆՎՈՂ ԹԻՎ 6 ԲԱԿԱՅԻՆ ՏԱՐԱԾՔՆԵՐԻ ՎԵՐԱՆՈՐՈԳՄԱՆ ՆԱԽԱԳԾԱ-ՆԱԽԱՀԱՇՎԱՅԻՆ ՓԱՍՏԱԹՂԹԵՐԻ ԿԱԶՄՄԱՆ ԵՎ ՓՈՐՁԱՔՆՆՈՒԹՅԱՆ ԵԶՐԱԿԱՑՈՒԹՅԱՆ ՏՐԱՄԱԴՐՄԱՆ ԱՇԽԱՏԱՆՔՆԵՐ

ԳԻՐՔ 1

ՄԱՐՅԱՆ 4 ՇԵՆՔԻ ՀԱՐԱԿԻՑ ՏԱՐԱԾՔ
(ԳՀ,)

ՊԱՏՎԻՐԱՏՈՒ - ԿԵՆՏՐՈՆ ԹԱՂԱՊԵՏԱՐԱՆ
ՊԱՏՎԵՐ՝ N ԵՔ - ՊԸԱՇՁԲ-15/53

«ԿԱՌՇԻՆՆԱԽԱԳԻԾ» ՍՊԸ ՏՆՕՐԵՆ / / Ա. ԿԱՐԱՊԵՏՅԱՆ

ՆԳՀ / / Կ. ԿԱՐԱՊԵՏՅԱՆ

ԵՐԵՎԱՆ - 2015

« ԿԱՊՇԻՆՆԱԽԱԳԻԾ » ՍՊԸ

ՆԱԽԱԳԾԻ ԿԱԶՄԸ

1. ԳԻՐՔ N1 — ՍԱՐՅԱՆ 4 ՇԵՆՔԻ ՀԱՐԱԿԻՑ ՏԱՐԱԾՔ (ԴԿ,)

2. ԳԻՐՔ N2 — ՆԱԽԱՀԱՇԻՎ
ԿԱԶՄԱԾ Ի. Տ. Ն 10 2015Թ,
ԾԱՎԱԼԱԹԵՐԹ

ԵՐԵՎԱՆ - 2015

ԳՀ ՀԻՄՆԱԿԱՆ ԼՐԱԿԱԶՄԻ ԱՇԽԱՏԱՆՔԱՅԻՆ ԳԾԱԳՐԵՐԻ ԱՄՓՈՓԱԳԻՐ

ՆՇԱՆԱԿՈՒՄ	ԱՆՎԱՆՈՒՄԸ	ԾԱՆՈԹՈՒԹՅՈՒՆ
	ԳԼԽԱՎՈՐ ՀԱՏԱԿԱԳԻԾ	
1	ԸՆԴՀԱՆՈՒՐ ՏՎՅԱԼՆԵՐ, ԲԱՑԱՏՐԱԳԻՐ	
2	ԻՐԱՎԻՃԱԿԻ ՀԱՏԱԿԱԳԻԾ Մ 1:2000 ԳԼԽԱՎՈՐ ՀԱՏԱԿԱԳԻԾ Մ 1:500	
3	ՀԱՏԱԿԱԳԻԾ (ՉԱՓԱԳՐՈՒԹՅՈՒՆ) Մ 1:200	
4	ՀԱՏԱԿԱԳԻԾ Մ 1:200	
5	ԲԱԶՐԻՔ , ՀԱՆԳՈՒՅՑՆԵՐ Մ1:20, ԿՏՐՎԱԾՔՆԵՐ 1-1 և 2-2	
6	ՆՍՏԱՐԱՆ, ԱՂԲԱՄԱՆ Մ 1:20	

ԸՆԴՀԱՆՈՒՐ ՑՈՒՑՈՒՄՆԵՐ ԵՎ ԲԱՑԱՏՐԱԳԻՐ

1. ԵԼԱԿԵՏԱՅԻՆ ՏՎՅԱԼՆԵՐ՝

- ՀԱՇՎԱՐԿԱՅԻՆ ՍԵՅՍՄԻԿ ԳՈՏԻՆ	III ԳՈՏԻ (9 ԵՎ ԲԱՐՁՐ ԲԱԼԱՅՆՈՒԹՅԱՄԲ)
- ՔԱՄՈՒ ՃՆՇՄԱՆ ՆՈՐՄԱՏԻՎԱՅԻՆ ԱՐԱԳՈՒԹՅՈՒՆԸ	38 ԿԳՈՒ/Մ^2
- ՁՅԱՆ ԲԵՌՆՎԱԾՔԸ	70 ԿԳՈՒ/Մ^2; 1.4 ԳՈՐԾԱԿՑՈՎ
- ՀԱՇՎԱՐԿԱՅԻՆ ՁՄԵՌԱՅԻՆ ՋԵՐՄԱՍՏԻՃԱՆԸ ԴՐՍՈՒՄ	-21°C

2. ԲԱՑԱՏՐԱԳԻՐ

ՆԱԽԱԳԻԾԸ ՄՇԱԿՎԱԾ Է ՀԱՄԱՊԱՏԱՍԽԱՆ N ԵՔ - ՊԸԱՇՁԲ - 15/53 ՊԱՅՄԱՆԱԳՐԻ ԵՎ ՊԱՏՎԻՐԱՏՈՒԻ ՆԱԽԱԳԾԱՅԻՆ ԱՌԱՋԱԴՐԱՆՔԻ:

ՆԵՐԿԱ ԴՐՈՒԹՅԱՄԲ ՍԱՐՅԱՆ 4 ՇՆՔԻ ՀԱՐԱԿԻՑ ՊՈՒՐԱԿԸ, ՈՐԸ ԳՏՆՎՈՒՄ Է ԿԵՆՏՐՈՆ ՎԱՐՉԱԿԱՆ ՇՐՋԱՆՈՒՄ, ԱՆԽՆԱՄ Է ԵՎ ԱՆԲԱՐԵԿԱՐԳ:

ՆԱԽԱՏԵՍՎՈՒՄ Է ԱՊԱՄՈՆՏԱԺԵԼ ԱՌԿԱ ԴԵՖՈՐՄԱՑՎԱԾ ԵՎ ՋԱՐԴՈՐՏՎԱԾ ԲԱԶԱԼՏԻՑ ԵՎ ԲԵՏՈՆԻՑ ԵԶՐԱՔԱՐԵՐԸ, ՀԻՆ ՆՍՏԱՐԱՆՆԵՐԸ ԵՎ ԽԱՂԵՐԸ, ՏԱՐԱԾՔՈՒՄ ՏԵՂԱԴՐՎԱԾ ԱՂԲԱՄԱՆՆԵՐԸ ԵՎ ՀԻՆ ՄԵՏԱՂԱԿԱՆ ՍՅՈՒՆԵՐԸ: ԱՊԱՄՈՆՏԱԺՎՈՒՄ Է ՆԱԵՎ ՏԱՐԱԾՔՈՒՄ ԳՏՆՎՈՂ ԲԵՏՈՆԻՑ ՍԱԼԻԿՆԵՐԸ :

ԲԱՐԵԿԱՐԳՎՈՒՄ Է ՏԱՐԱԾՔԸ՝ ՏԵՂԱԴՐԵԼՈՎ ՆՈՐ ԴԵԿՈՐԱՏԻՎ ՑԱՆԿԱՊԱՏ ՏԱՐԱԾՔԻ ԵԶՐԱԳԾՈՎ: ԲԱԿԱՅԻՆ ՏԱՐԱԾՔՈՒՄ ՆԱԽԱՏԵՍՎՈՒՄ Է ԿԱՌՈՒՑԵԼ ՀԵՆԱՊԱՏ, ՀԵՏԻՈՏՆ ՃԱՆԱՊԱՐՀ, ՈՐԸ ԵՐԵՍԱՊԱՏՎԱԾ Է ԲԵՏՈՆԵ ՍԱԼԻԿՆԵՐՈՎ՝ ԱՎԱԶԻ ՎՐԱ: ՃԵՄՈՒՂԻՆԵՐԻ ԵԶՐԵՐԻՆ ՏԵՂԱԴՐՎՈՒՄ Է ՀԱՎԱՔՈՎԻ ԲԵՏՈՆԻՑ ԵԶՐԱՔԱՐԵՐ՝ ԲԵՏՈՆԻ ՀԻՄՔԻ ՎՐԱ: ՆԱԽԱՏԵՍՎՈՒՄ Է ՏԱՐԱԾՔՈՒՄ ՏԵՂԱԴՐԵԼ ԿԱՊՈՅՏ ԱՎԱԶՈՎ ԽԱՂԱՀՐԱՊԱՐԱԿ, ՆՍՏԱՐԱՆՆԵՐ, ԱՂԲԱՄԱՆՆԵՐ ԵՎ ՆՈՐ ԽԱՂԵՐ: ՀԵՆԱՊԱՏԻ ՎՐԱ ԴՐՎՈՒՄ Է ԲԱԶԱԼՏԵ ԳԼԽԱԴԻՐ և ՍՎԱՂՎՈՒՄ Ց/ԱՎԱԶԱՅԻՆ ՇԱՂԱԽՈՎ: ԻՐԱԿԱՆԱՑՎՈՒՄ Է ՏԱՐԱԾՔԻ ՀԱՐԹԵՑՈՒՄ, ՍԻԶԱՄԱՐԳԵՐԻ ԿԱՌՈՒՑՈՒՄ՝ ԲՈՒՍԱՀՈՂԻ ՓՌՈՒՄՈՎ: ԲՈԼՈՐ ՄԵՏԱՂԱԿԱՆ ԷԼԵՄԵՆՏՆԵՐԸ ՆԵՐԿՎՈՒՄ ԵՆ ՅՈՒՂԱՆԵՐԿՈՎ՝ ԵՐԿՈՒ ԱՆԳԱՄ:

Շինարարական աշխատանքների կատարման համար Կապալառու կազմակերպությունը պետք է ունենա հետևյալ լիցենզիաները.

Քաղաքաշինության բնագավառում շինարարության իրականացում՝ ներառյալ ներդիրները

Հետևյալ ոլորտների - Բնակելի, հասարակական, արտադրական,

ՇԻՆԱՐԱՐՈՒԹՅԱՆ ԸՆԹԱՑՔՈՒՄ ՕԳՏԱԳՈՐԾՎՈՂ ԲՈԼՈՐ ՆՅՈՒԹԵՐԸ ԵՎ ՍԱՐՔԵՐԸ ՊԵՏՔ Է ՀԱՄԱՊԱՏԱՍԽԱՆԵՆ ՀՀ-ՈՒՄ ԳՈՐԾՈՂ ՆՈՐՄԵՐԻՆ ՈՒ ՍՏԱՆԴԱՐՏՆԵՐԻՆ ԵՎ ԱՊԱՀՈՎԵՆ ԱՇԽԱՏԱՆՔԱՅԻՆ ԲԱՐՁՐ ՈՐԱԿ: ԱՅԴ ՆՊԱՏԱԿՈՎ ԿԱՊԱԼԻ ՕԲՅԵԿՏԻ, ԴՐԱ ԱՌԱՆՁԻՆ ՄԱՍԵՐԸ ԵՎ ՕԳՏԱԳՈՐԾՎՈՂ ՇԻՆԱՐԱՐԱԿԱՆ ՆՅՈՒԹԵՐԸ (ԲԵՏՈՆ, ՍԱԼԵՐ, ՆԵՐԿ, ՄԵՏԱՂ ԵՎ ԱՅԼՆ) ՊԵՏՔ Է ՀԱՄԱՊԱՏԱՍԽԱՆԵՆ ԵՐԱՇԽԻՔԱՅԻՆ ԺԱՄԿԵՏՆԵՐԻՆ ՆԵՐԿԱՅԱՑՎՈՂ ՆՎԱԶԱԳՈՒՅՆ ՊԱՀԱՆՋՆԵՐԻՆ: ԿԱՊԱԼԱՌՈՒՆ, ՇԻՆ. ԱՇԽԱՏԱՆՔՆԵՐԻ ԸՆԹԱՑՔՈՒՄ ՕԳՏԱԳՈՐԾՎՈՂ ԲՈԼՈՐ ՆՅՈՒԹԵՐԻ ԵՎ ՇԻՆՎԱԾՔՆԵՐԻ ՀԱՄԱՐ, ՊԱՏՎԻՐԱՏՈՒԻՆ ՊԵՏՔ Է ՆԵՐԿԱՅԱՑՆԻ ԴՐԱՆՑ ՀԱՎԱՍՏԱԳՐԵՐԸ, ՈՐՈՆՔ ՊԵՏՔ Է ՊԱՐՈՒՆԱԿԵՆ ԲՈԼՈՐ ԱՆՀՐԱԺԵՇՏ ՏՎՅԱԼՆԵՐԸ ՆՐԱՆՑ ԾԱԳՄԱՆ ՈՒ ՈՐԱԿԻ ՄԱՍԻՆ ԵՎ ՀԱՄԱՊԱՏԱՍԽԱՆԵՆ ԸՆԴՈՒՆՎԱԾ ՍՏԱՆԴԱՐՏՆԵՐԻ ՊԱՀԱՆՋՆԵՐԻՆ: ՆԵՐԿԱՅԱՑՎՈՂ ՆՅՈՒԹԵՐԸ ԵՎ ՇԻՆՎԱԾՔՆԵՐԻ ՈՐԱԿԸ, ԳՈՒՅՆԸ, ԱՐՏԱՔԻՆ ՏԵՍՔԸ ՊԵՏՔ Է ՀԱՄԱՁԱՅՆԵՑՎԻ ՊԱՏՎԻՐԱՏՈՒԻ ԵՎ ՆԱԽԱԳԾՈՂԻ ՀԵՏ: ԱՅԴ ԺԱՄԱՆԱԿԱՀԱՏՎԱԾՈՒՄ, ԵԹԵ ԿԱՌՈՒՑԱՊԱՏՎԱԾ ՏԱՐԱԾՔՈՒՄ Ի ՀԱՅՏ ԵՆ ԳԱԼԻՍ ԹԵՐՈՒԹՅՈՒՆՆԵՐ, ԿԱՊԱԼԱՌՈՒՆ ԻՐ ՈՒԺԵՐՈՎ ՎԵՐԱԿԱՆԳՆՈՒՄ Է ԱՅՆ: ՇԻՆԱՐԱՐԱԿԱՆ ԱՇԽԱՏԱՆՔՆԵՐԻ ԿԱՏԱՐՄԱՆ ԺԱՄԱՆԱԿ ԱՇԽԱՏԱՆՔՆԵՐԻՆ ԲԱՐՁՐ ՈՐԱԿ ԱՊԱՀՈՎԵԼՈՒ ԵՎ ԱՇԽԱՏԱՆՔՆԵՐԸ ՆԱԽԱՏԵՍՎԱԾ ԺԱՄԿԵՏՈՒՄ ԿԱՏԱՐԵԼՈՒ ՀԱՄԱՐ, ԿԱՊԱԼԱՌՈՒՆ ՊԵՏՔ Է ՈՒՆԵՆԱ.

ա) ՄԱՍՆԱԳԻՏԱԿԱՆ ՓՈՐՁԱՌՈՒԹՅՈՒՆ, ՈՐԸ ԿԱՊԱՀՈՎԻ ԱՇԽԱՏԱՆՔՆԵՐԻ ԲԱՐՁՐ ՈՐԱԿԸ, ՄԱՍՆԱՎՈՐԱՊԵՍ. V ԿԱՐԳԻ ԶՈԴՈՂ, V ԿԱՐԳԻ ԲԱՆՎՈՐՆԵՐ, ԸՆԴԱՄԵՆԸ 6 ՀՈԳԻ:

բ) ՏԵԽՆԻԿԱՅԻ ՄԻՋՈՑՆԵՐ, ՆՎԱԶԱԳՈՒՅՆԸ՝ 1 ԻՆՔՆԱԹԱՓ ԲԵՌՆԱՏԱՐ ԱՎՏՈՄԵՔԵՆԱ, 1 ԶՈԴՈՂ ԱԳՐԵԳԱՏ, 1 ՀԱՐՎԱԾՈՂ ՄՈՒՐՃ, ԻՆՉՊԵՍ ՆԱԵՎ ԷԼԵԿՏՐԱԿԱՆ ԾԱԿՈՂ, ՀԱՏՈՂ, ԿՏՐՈՂ ՍԱՐՔԱՎՈՐՈՒՄՆԵՐ:

գ) ՖԻՆԱՆՍԱԿԱՆ ՄԻՋՈՑՆԵՐ, ՈՐԸ ԿԱՊԱՀՈՎԻ ՍԿԶԲՆԱԿԱՆ ՇՐՋԱՆՈՒՄ ԿԱՏԱՐԵԼ ՆԱԽԱՀԱՇՎՈՎ ՆԱԽԱՏԵՍՎԱԾ ԱՇԽԱՏԱՆՔՆԵՐԻ 20%-Ը:

ԱՇԽԱՏԱՆՔԱՅԻՆ ԳԾԱԳՐԵՐԻ ՀԻՄՆԱԿԱՆ ԼՐԱԿԱԶՄԻ ԱՄՓՈՓԱԳԻՐ

ՆՇԱՆԱԿՈՒՄ	ԱՆՎԱՆՈՒՄԸ	ԾԱՆՈԹՈՒԹՅՈՒՆ
ԳՀ	ԳԼԽԱՎՈՐ ՀԱՏԱԿԱԳԻԾ	

ՎԿԱՅԱԿՈՉՎՈՂ ՓԱՍՏԱԹՂԹԵՐԻ ԱՄՓՈՓԱԳԻՐ

ՆՇԱՆԱԿՈՒՄ	ԱՆՎԱՆՈՒՄԸ	ԾԱՆՈԹՈՒԹՅՈՒՆ
СНиП 2.08.02 - 89	ՀԱՍԱՐԱԿԱԿԱՆ ՇԵՆՔԵՐ ԵՎ ԿԱՌՈՒՑՎԱԾՔՆԵՐ	
ГОСТ 21.501 - 80	ՃԱՐՏԱՐԱՊԵՏԱԿԱՆ ԼՈՒԾՈՒՄՆԵՐ, ԱՇԽ. ԳԾԱԳՐԵՐ	

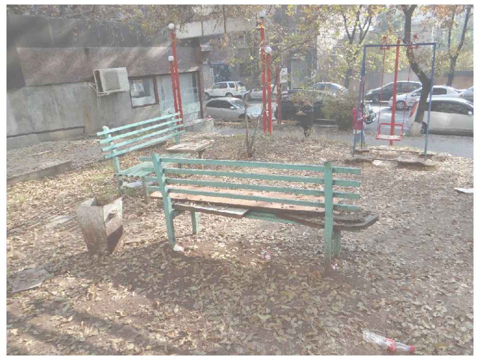

ՊԱՏՎԵՐ N «ԵՔ - ՊԸԱՇՁԲ - 15/53»		«ԿԱՄՇԻՆՆԱԽԱԳԻԾ» ՍՊԸ	2015
ՆԳՃ	Կ.ԿԱՐԱՊԵՏՅԱՆ	ԿԵՆՏՐՈՆ ՎԱՐՉԱԿԱՆ ՇՐՋԱՆԻ ՏԱՐԱԾՔՈՒՄ ԳՏՆՎՈՂ ԹՎՈՎ 6 ԲԱԿԱՅԻՆ ՏԱՐԱԾՔՆԵՐԻ ՎԵՐԱՆՈՐՈԳՄԱՆ ԱՇԽԱՏԱՆՔՆԵՐԻ ՆԱԽԱԳԾԱ-ՆԱԽԱՀԱՇՎԱՅԻՆ ՓԱՍՏԱԹՂԹԵՐԻ ԿԱԶՄՄԱՆ ԵՎ ՓՈՐՁԱՔՆՆՈՒԹՅԱՆ ԵԶՐԱԿԱՑՈՒԹՅԱՆ ՏՐԱՄԱԴՐՄԱՆ ԱՇԽԱՏԱՆՔՆԵՐ	ԳՀ
ՆԱԽ. ՀԵՂԻՆԱԿ	Կ.ԿԱՐԱՊԵՏՅԱՆ		
ՆԱԽԱԳԾԵՑ	Ա.ԿԱՐԱՊԵՏՅԱՆ		

ՍԱՐՅԱՆ 4 ՇԵՆՔԻ ՀԱՐԱԿԻՑ ՏԱՐԱԾՔ : ԸՆԴՀԱՆՈՒՐ ՏՎՅԱԼՆԵՐ, ԲԱՑԱՏՐԱԳԻՐ	Փուլ	Թերթ	Թերթեր
	Ա. Ն.	1	6

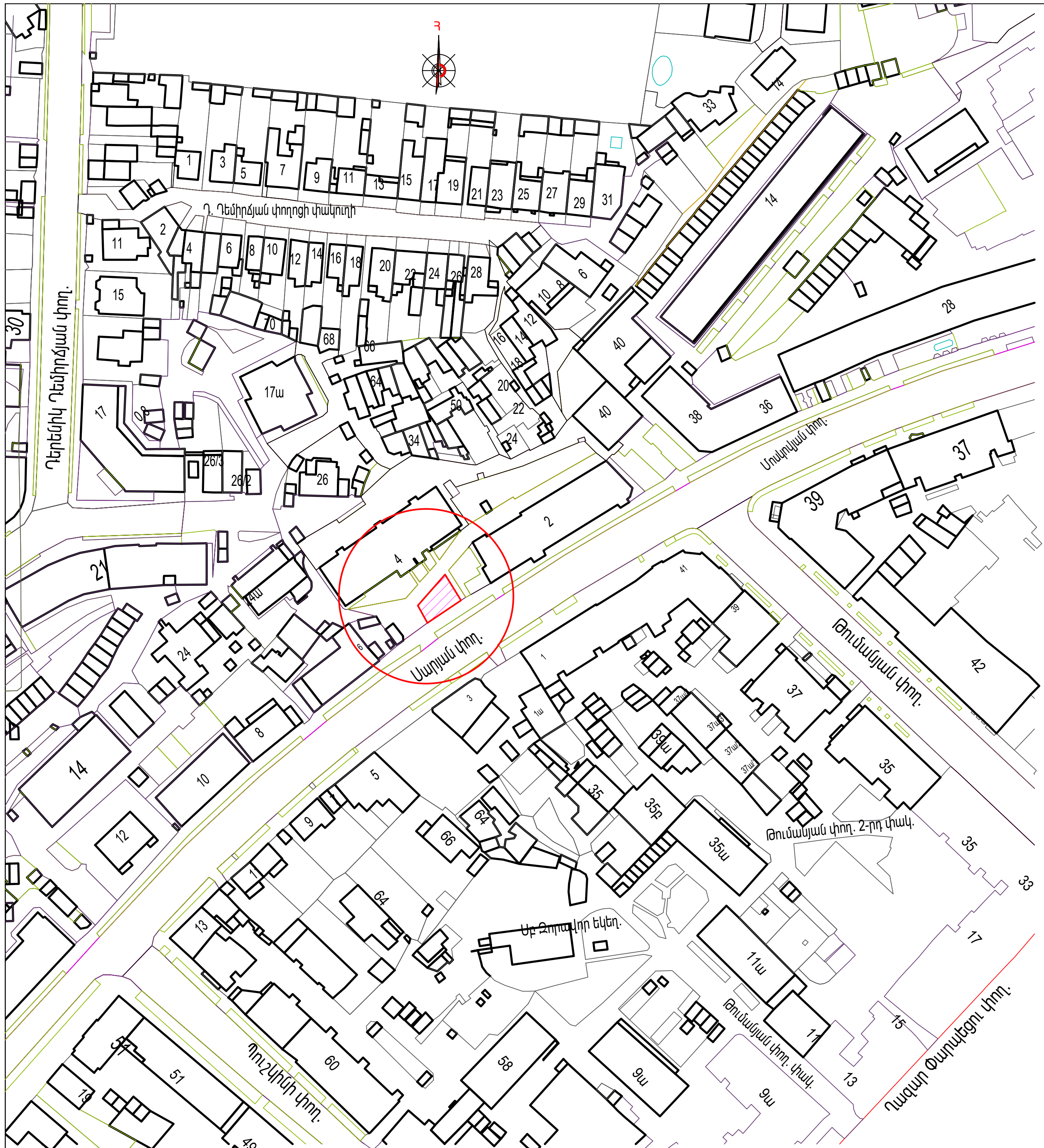

ՀԱՄԱՁԱՅՆԵՑՎԱԾ Է.

ԵՐԵՎԱՆԻ ՔԱՂԱՔԱՊԵՏ

Տ. ՄԱՐԳԱՐՅԱՆ

ՊԱՅՄԱՆԱԿԱՆ ՆՇԱՆՆԵՐ

ԷԼԵԿՏՐԱԿԱՆ ՑԱՆՑ	ԿՈՅՈՒՂԱԳԻԾ	ՀԻՄՆԱՆՈՐՈԳՎՈՂ ԲԱԿԱՅԻՆ ՏԱՐԱԾՔ
ջց — ՋԵՐՄԱՅԻՆ ՑԱՆՑ	գ — ԳԱԶԱՏԱՐ	ԲԱԿԱՅԻՆ ՏԱՐԱԾՔ
խջ — ՋՐԱԳԻԾ	ս — ՍԵԼԱՎԱՏԱՐ	

ՊԱՏՎԵՐ N «ԵՔ - ՊԼԱՃԶՓ - 15/53»			«ԿԱՐՃԻՆԱԽԱԳԻԾ» ՍՊԸ	2015	
ՆԳՃ	Կ.ԿԱՐԱՊԵՏՅԱՆ		ԿԵՆՏՐՈՆ ՎԱՐՉԱԿԱՆ ՇՐՋԱՆԻ ՏԱՐԱԾՔՈՒՄ ԳՏՆՎՈՂ ԹՎՈՎ 6 ԲԱԿԱՅԻՆ ՏԱՐԱԾՔՆԵՐԻ ՎԵՐԱՆՈՐՈԳՄԱՆ ԱՇԽԱՏԱՆՔՆԵՐԻ ՆԱԽԱԳԾԱ-ՆԱԽԱՀԱՇՎԱՅԻՆ ՓԱՍՏԱԹՂԹԵՐԻ ԿԱԶՄՄԱՆ ԵՎ ՓՈՐՁԱՔՆՆՈՒԹՅԱՆ ԵԶՐԱԿԱՑՈՒԹՅԱՆ ՏՐԱՄԱԴՐՄԱՆ ԱՇԽԱՏԱՆՔՆԵՐ	ԳՀ	
ՆԱԽ. ՀԵՂԻՆԱԿ	Կ.ԿԱՐԱՊԵՏՅԱՆ				
ՆԱԽԱԳԾԵՑ	Ա.ԿԱՐԱՊԵՏՅԱՆ				
			ՍԱՐՅԱՆ 4 ՇԵՆՔԻ ՀԱՐԱԿԻՑ ԲԱԿ : ԻՐԱՎԻՃԱԿԻ ՀԱՏԱԿԱԳԻԾ Մ 1:2000, ԳԼԽԱՎՈՐ ՀԱՏԱԿԱԳԻԾ Մ 1:500	Փուլ / Ա. Ն.	Թերթ / 2 — Թերթեր / 6

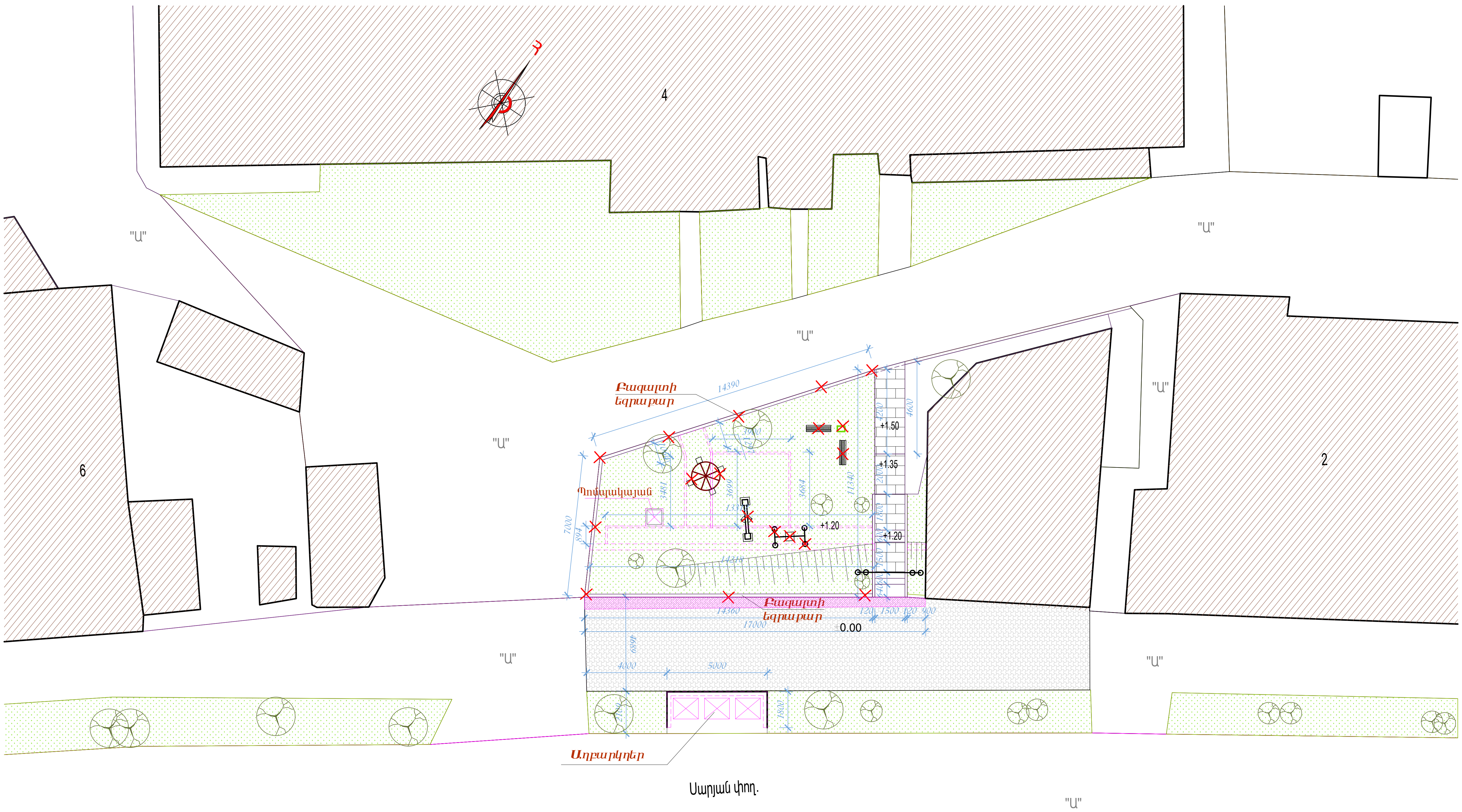

"Ա"

ԱՊԱՄՈՆՏԱԺՄԱՆ ԵՎ ՔԱՆԴՄԱՆ ԱՇԽԱՏԱՆՔՆԵՐԻ ԾԱՎԱԼՆԵՐ

1. Ապամոնտաժել առկա մետաղական նստարանները - 2 հատ
   աղբամանները - 1 հատ
   մանկական խաղերը - 3 հատ
2. Ապամոնտաժել առկա աղբամանների մետաղական ցանկապատը h= 0.9մ - 8.60 գծմ
3. Քանդել հավաքովի բետոնե սալերը նորից վերաշարելու նպատակով - 9.00 մ^2
4. Առկա բազալտե (15x30) եզրաքարերն ապամոնտաժել հիմքերի հետ միասին - 36.70 գծմ
5. Հիմքերի փորում IV կարգի գրունտներում ճեմուղիներ, հենապատ կառուցելու և եզրաքարեր տեղադրելու համար՝ նաև աղբամանների քարե ցանկապատի համար - 11.80 մ^3
6. Տարածքում կուտակված շին. աղբի բարձել և տեղափոխել 12 կմ - 18.0 մ^3

ՊԱՏՎԵՐ N «ԵՔ - ՊԸԱՇՁՔ - 15/53»			«ԿԱՐԾԻՆՆԱԽԱԳԻԾ» ՍՊԸ		2015	
ՆԳճ	Կ.ԿԱՐԱՊԵՏՅԱՆ		ԿԵՆՏՐՈՆ ՎԱՐՉԱԿԱՆ ՇՐՋԱՆԻ ՏԱՐԱԾՔՈՒՄ ԳՏՆՎՈՂ ԹՎՈՎ 6 ԲԱԿԱՅԻՆ ՏԱՐԱԾՔՆԵՐԻ ՎԵՐԱՆՈՐՈԳՄԱՆ ԱՇԽԱՏԱՆՔՆԵՐԻ ՆԱԽԱԳԾԱ-ՆԱԽԱՀԱՇՎԱՅԻՆ ՓԱՍՏԱԹՂԹԵՐԻ ԿԱԶՄՄԱՆ ԵՎ ՓՈՐՁԱՔՆՆՈՒԹՅԱՆ ԵԶՐԱԿԱՑՈՒԹՅԱՆ ՏՐԱՄԱԴՐՄԱՆ ԱՇԽԱՏԱՆՔՆԵՐ		ԳՀ	
ՆԱԽ. ՀԵՂԻՆԱԿ	Կ.ԿԱՐԱՊԵՏՅԱՆ					
ՆԱԽԱԳԾՈՂ	Ա.ԿԱՐԱՊԵՏՅԱՆ					
			ՍԱՐՅԱՆ 4 ՇԵՆՔԻ ՀԱՐԱԿԻՑ ԲԱԿ ՀԱՏԱԿԱԳԻԾ(ՉԱՓԱԳՐՈՒԹՅՈՒՆ) Մ 1:200	Փուլ	Թերթ	Թերթեր
				Ա. Ն.	3	6

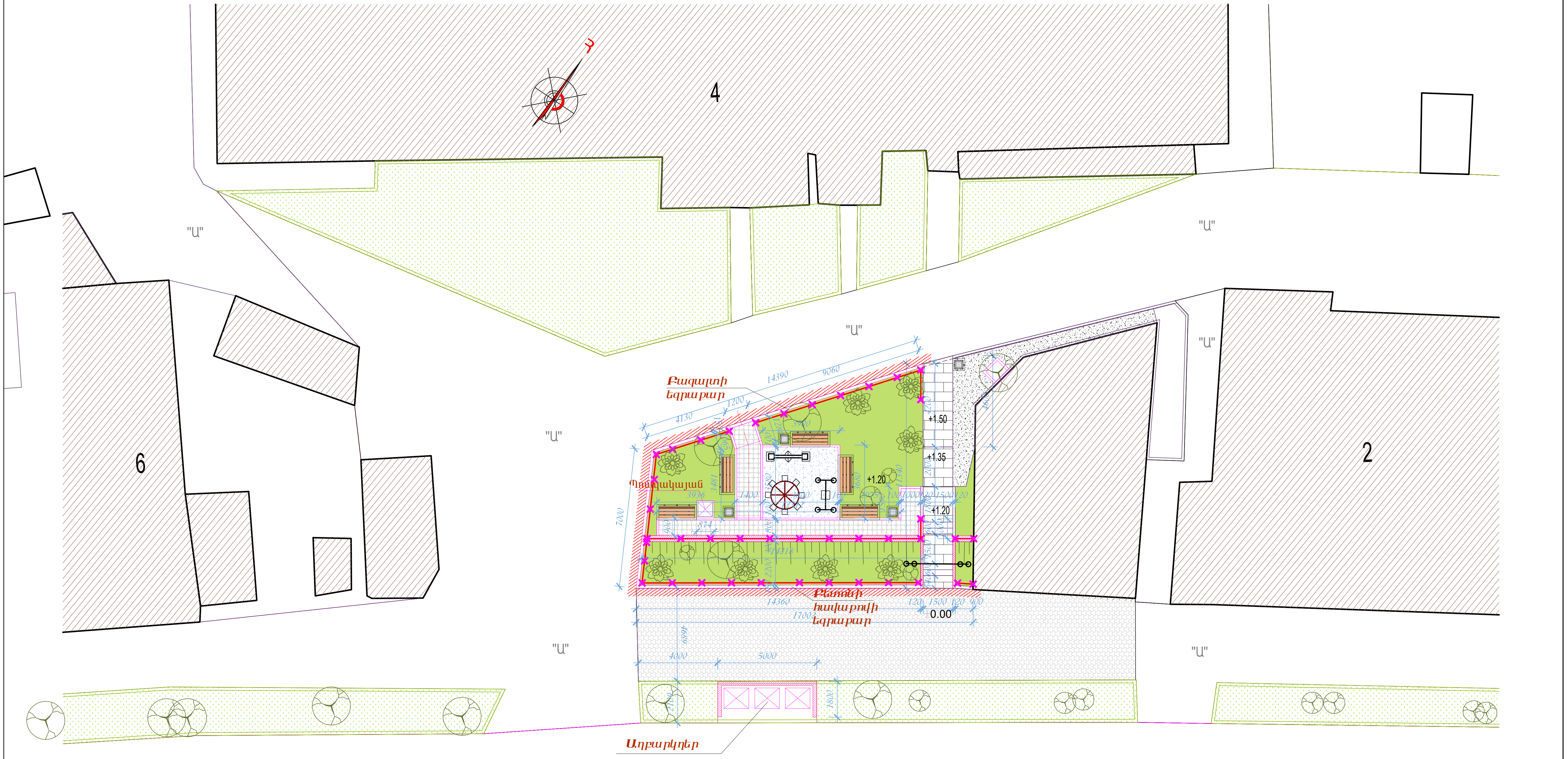

Սարյան փող.

"Ա"

ՆԱԽԱՏԵՍՎՈՂ ՇԻՆԱՐԱՐԱԿԱՆ ԱՇԽԱՏԱՆՔՆԵՐԻ ԾԱՎԱԼՆԵՐ

1. Նոր հավաքովի բետոնե եզրաքարերի (8x20) տեղադրում բետոնե հիմքի վրա - 33.0 գծմ, 1.25 $մ^3$
2. Նոր հավաքովի բետոնե եզրաքարերի (15x30) տեղադրում բետոնե հիմքի վրա - 38.0 գծմ, 2.00 $մ^3$
4. Հենապատի հիմքերի կառուցում խամքարաբետոնով B12.5 - 3.30 $մ^3$
5. Հենապատի կառուցում խամքարաբետոնով B12.5 - 2.20 $մ^3$
6. Աստիճանների եզրերի բորտիկների բարձրացում B15 դասի բետոնով - 0.15 $մ^3$
7. Բազալտից գլխադիրների (h=7սմ և h=3սմ, b=35սմ և b=18 սմ) տեղադրում հենապատի և բորտիկների վրա - 16.10 գծմ և - 5.50 գծմ
8. Հենապատի, բորտիկների և պոմպակայանի ուղղահայաց հատվածների սվաղում ց/ավազային շաղախով, ծեփամածկում և ներկում ճակատային ներկով - 12.00 $մ^2$
9. Հետիոտն ճանապարհի վրա բետոնե սալիկների տեղադրում՝ ավազի վրա (ճ =4.0սմ), (շերտերը նայել թերթ ԳՀ-5) - 18.00 $մ^2$
10. Վերատեղադրել քանդած բետոնե սալիկները՝ ավազի վրա (ճ =4.0սմ), - 9.00 $մ^2$
11. Նոր բազրիքների տեղադրում այգու շուրջ - 16.25 + 36.65 գծմ=52.9 գծմ
    Բազրիքների ծախսը նայել թերթ ճՇ-1: Բոլոր մետաղական էլեմենտները ներկել յուղաներկով 2 անգամ:
12. Հենապատի ետնամասում կատարել գրունտի լիցք տոփանումով - 3.50 $մ^3$
13. Կառուցել սիզամարգեր բուսահողի և կարմիր ավազի խառնուրդի ավելացումով b=7սմ և հարթեցումով - 87.20 $մ^2$
14. Կառուցել ավազե խաղահրապարակ (կապույտ ավազ, b=5սմ) - 13.60 $մ^2$
15. Տեղադրել նստարաններ - 5 հատ
16. Տեղադրել աղբամաններ - 4 հատ
17. Տեղադրել խաղեր (կարուսել, հարթ ճոճանակ, կախովի ճոճանակ, նախատեսել գներ) -3 հատ- 0.6 $մ^3$բետոն խաղերի ամրացման համար
18. Նոր եզրաքար տեղադրելուց հետո վերականգնել ճանապարհի հատվածը - 8.60 $մ^2$
    ասֆալտ b=4 սմ
    խիճ b=15 սմ

ՊԱՏՎԵՐ N «ԵՔ - ՊԸԱՇՁԲ - 15/53»			«ՎԱՐՇԻՆՆԱԽԱԳԻԾ» ՍՊԸ		2015	
ՆԳճ	Կ.ԿԱՐԱՊԵՏՅԱՆ		ԿԵՆՏՐՈՆ ՎԱՐՉԱԿԱՆ ՇՐՋԱՆԻ ՏԱՐԱԾՔՈՒՄ ԳՏՆՎՈՂ ԹՎՈՎ 6 ԲԱԿԱՅԻՆ ՏԱՐԱԾՔՆԵՐԻ ՎԵՐԱՆՈՐՈԳՄԱՆ ԱՇԽԱՏԱՆՔՆԵՐԻ ՆԱԽԱԳԾԱ-ՆԱԽԱՀԱՇՎԱՅԻՆ ՓԱՍՏԱԹՂԹԵՐԻ ԿԱԶՄՄԱՆ ԵՎ ՓՈՐՁԱՔՆՆՈՒԹՅԱՆ ԵԶՐԱԿԱՑՈՒԹՅԱՆ ՏՐԱՄԱԴՐՄԱՆ ԱՇԽԱՏԱՆՔՆԵՐ		ԳՀ	
ՆԱԽ. ՀԵՂԻՆԱԿ	Կ.ԿԱՐԱՊԵՏՅԱՆ					
ՆԱԽԱԳԾՈՂ	Ա.ԿԱՐԱՊԵՏՅԱՆ					
			ՍԱՐՅԱՆ 4 ՇԵՆՔԻ ՀԱՐԱԿԻՑ ԲԱԿ ՀԱՏԱԿԱԳԻԾ Մ 1:200	Փուլ	Թերթ	Թերթեր
				Ա. Ն.	4	6

ԲԱԶՐԻՔ 1 Մ 1:20

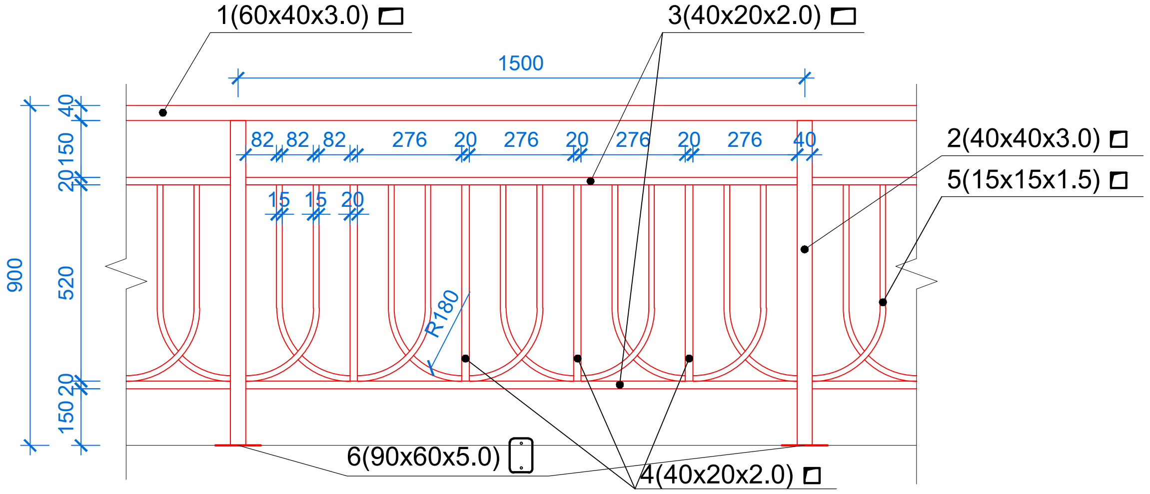

ՄԵՏԱՂԱԿԱՆ ՆԵՐԴԻՐ Մ 1 : 5

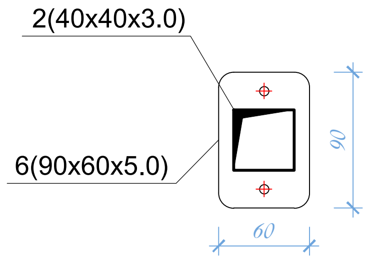

ԲԱԶՐԻՔ 2 Մ 1:20

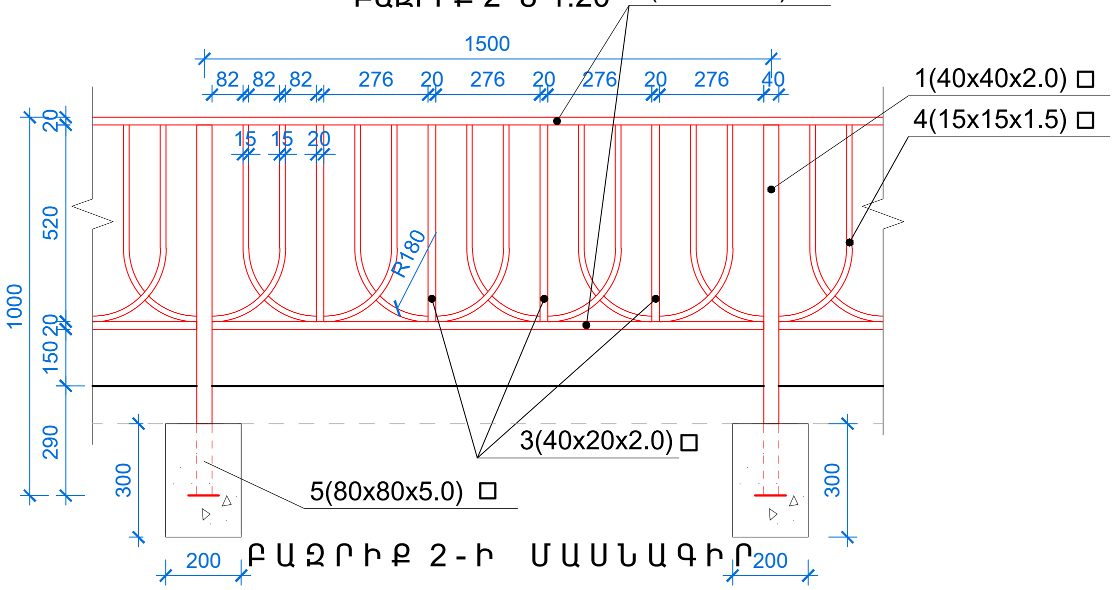

ԲԱԶՐԻՔ 1-Ի ՄԱՍՆԱԳԻՐ

NN	ՆՇԱՆԱԿՈՒՄ	ԱՆՎԱՆՈՒՄ	ՔԱՆԱԿ	ԶԱՆԳՎԱԾ ԿԳ	ԾԱՆՈԹՈՒ-ԹՅՈՒՆ
1	ГОСТ 12336 - 78	60x40x3.0 L=16250	1	69.88	69.88 կգ
2	ГОСТ 12336 - 78	40x40x3.0 L=960	13	3.23	42.00 կգ
3	ГОСТ 12336 - 78	40x20x2.0 L=16250	2	27.63	55.26 կգ
4	ГОСТ 12336 - 78	40x20x2.0 L=520	44	0.9	39.60 կգ
5	ГОСТ 12336 - 78	15x15x1.5 L=630	110	0.4	44.00 կգ
6	ГОСТ 103 - 76 *	60x90x5.0	13	0.9	11.70 կգ
					262.44 կգ

ԲԱԶՐԻՔ 2-Ի ՄԱՍՆԱԳԻՐ

NN	ՆՇԱՆԱԿՈՒՄ	ԱՆՎԱՆՈՒՄ	ՔԱՆԱԿ	ԶԱՆԳՎԱԾ ԿԳ	ԾԱՆՈԹՈՒ-ԹՅՈՒՆ
1	ГОСТ 12336 - 78	40x40x2.0 L=1000	29	2.33	67.57 կգ
2	ГОСТ 12336 - 78	40x20x2.0 L=36650	2	62.305	124.61 կգ
3	ГОСТ 12336 - 78	40x20x2.0 L=520	100	0.9	90.00 կգ
4	ГОСТ 12336 - 78	15x15x1.5 L=630	250	0.4	100.00 կգ
5	ГОСТ 103 - 76 *	— 80x80x5.0	29	0.26	7.54 կգ
6	Մետաղե թիթեղ (խցափակում)	— 40x20x3.0	10	0.02	0.20 կգ
7	Բետոն B-15	200x100x300(h)	29	0.006 մ^3	0.17 մ^3
					389.92 կգ

ԿՏՐՎԱԾՔ 1-1 Մ1:100

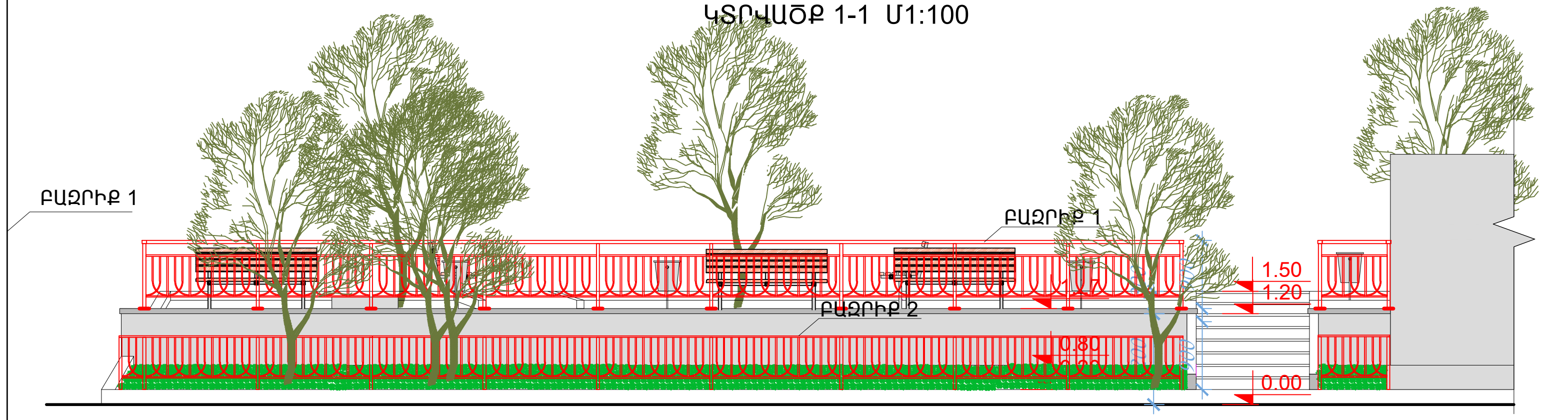

ՀԵՏԻՈՏՆ ՃԱՆԱՊԱՐՀԻ ԵՎ ՍԻԶԱՄԱՐԳԻ ՄԻԱՑՄԱՆ ՀԱՆԳՈՒՅՑ, Մ1:25

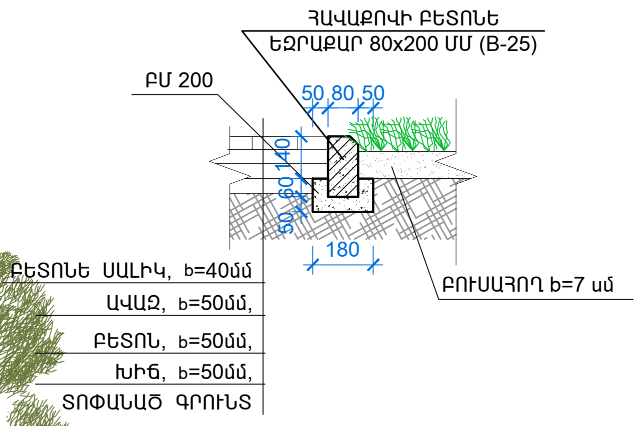

ՍԻԶԱՄԱՐԳԻ ԵՎ ԱՍՖԱԼՏԵ ՃԱՆԱՊԱՐՀԻ ՀԱՏՄԱՆ ՀԱՆԳՈՒՅՑ Մ 1:20

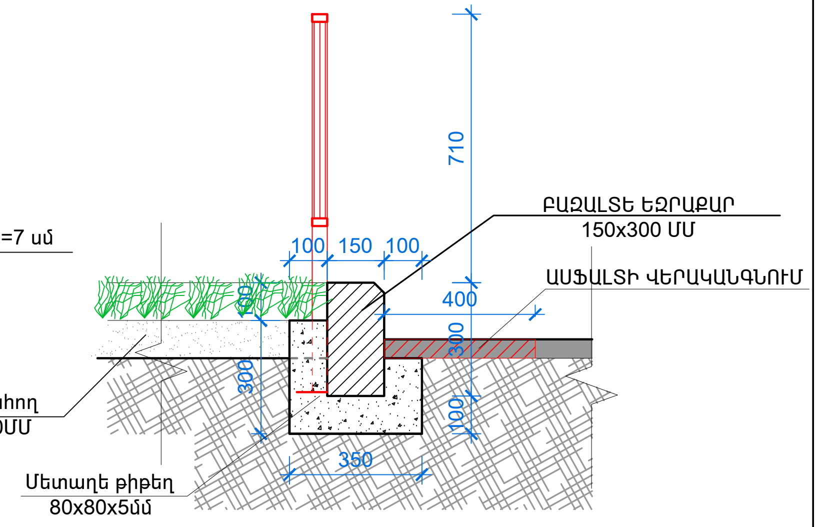

ԿՏՐՎԱԾՔ 2-2 Մ1:100

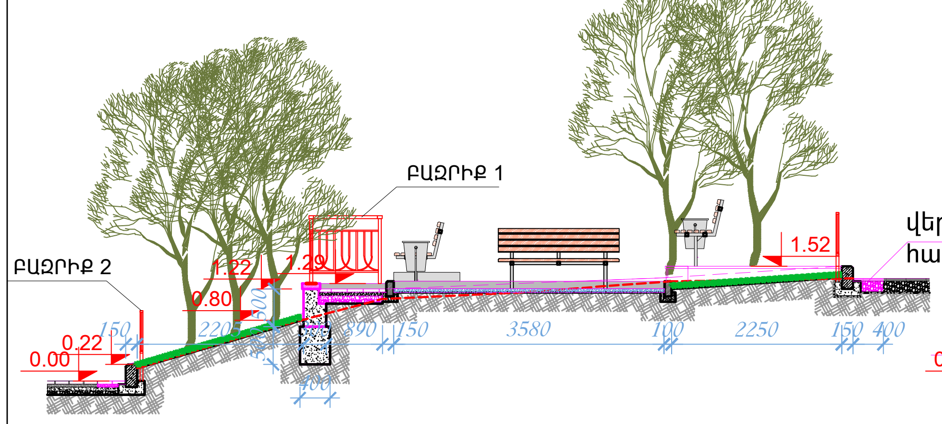

ԿՏՐՎԱԾՔ 3-3 Մ1:100

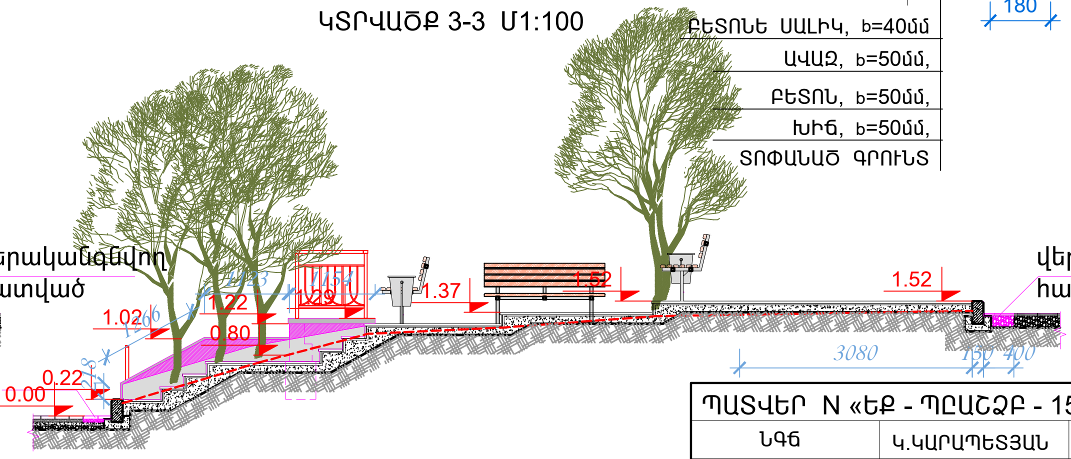

ՊԱՏՎԵՐ N «ԵՔ - ՊԸԱՇՁԲ - 15/53»			«ԿԱՄՈՒՐՋՆԱԽԱԳԻԾ» ՍՊԸ
ՆԳՃ	Կ.ԿԱՐԱՊԵՏՅԱՆ		ԿԵՆՏՐՈՆ ՎԱՐՉԱԿԱՆ ՇՐՋԱՆԻ ՏԱՐԱԾՔՈՒՄ ԳՏՆՎՈՂ ԹՎՈՎ 6 ԲԱԿԱՅԻՆ ՏԱՐԱԾՔՆԵՐԻ ՎԵՐԱՆՈՐՈԳՄԱՆ ԱՇԽԱՏԱՆՔՆԵՐԻ ՆԱԽԱԳԾԱ-ՆԱԽԱՀԱՇՎԱՅԻՆ ՓԱՍՏԱԹՂԹԵՐԻ ԿԱԶՄՄԱՆ ԵՎ ՓՈՐՁԱՔՆՆՈՒԹՅԱՆ ԵԶՐԱԿԱՑՈՒԹՅԱՆ ՏՐԱՄԱԴՐՄԱՆ ԱՇԽԱՏԱՆՔՆԵՐ
ՆԱԽ. ՀԵՂԻՆԱԿ	Կ.ԿԱՐԱՊԵՏՅԱՆ		
ՆԱԽԱԳԾԵՑ	Ա.ԿԱՐԱՊԵՏՅԱՆ		

2015	ԳՀ		
ՍԱՐՅԱՆ 4 ՇԵՆՔԻ ՀԱՐԱԿԻՑ ԲԱԿ ԲԱԶՐԻՔ, ՀԱՆԳՈՒՅՑՆԵՐ Մ1:20	Փուլ	Թերթ	Թերթեր
	Ա. Ն.	5	6

ՆՍՏԱՐԱՆԻ ՏԵՍՔԸ ԴԻՄԱՑԻՑ
Մ1:20

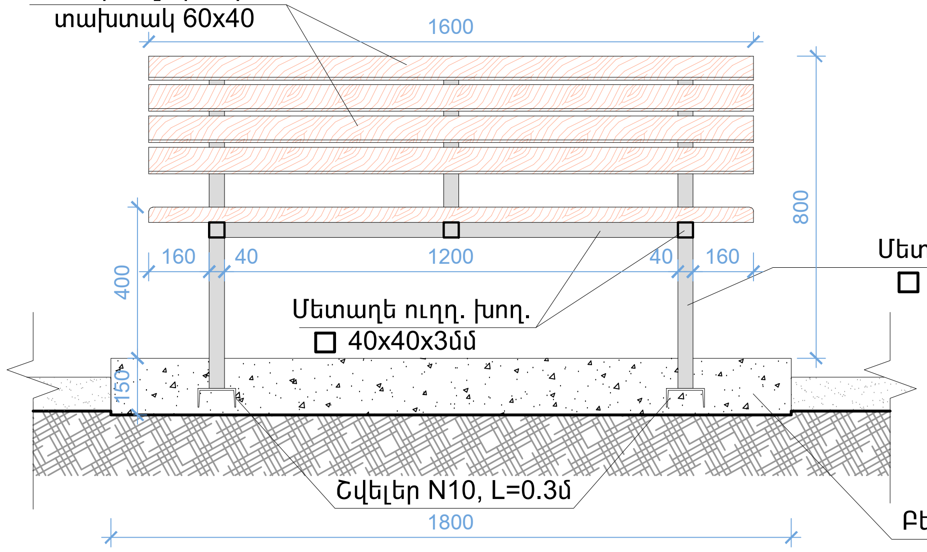

ՆՍՏԱՐԱՆԻ ՏԵՍՔԸ ԿՈՂՔԻՑ
Մ1:20

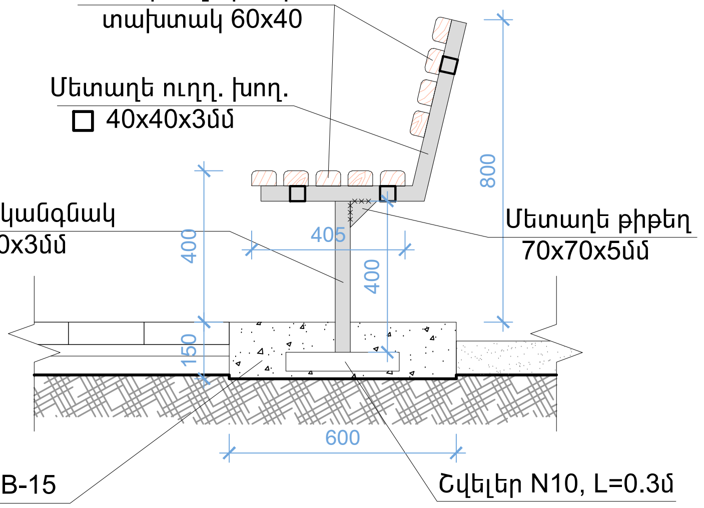

ՆՍՏԱՐԱՆԻ ՏԵՍՔԸ ՎԵՐԵՎԻՑ
Մ1:20

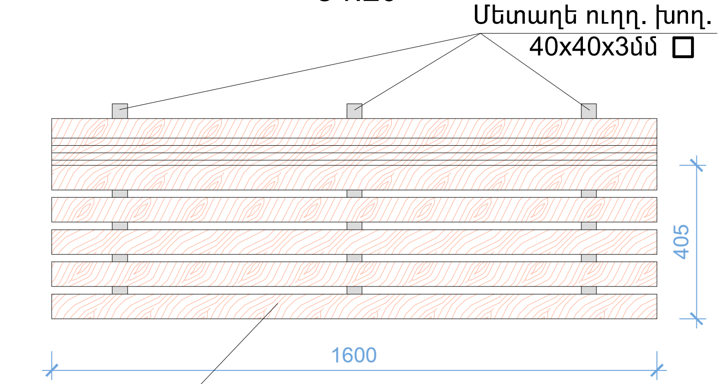

ԱՂԲԱՄԱՆԻ ՏԵՍՔԸ ԴԻՄԱՑԻՑ
Մ1:20

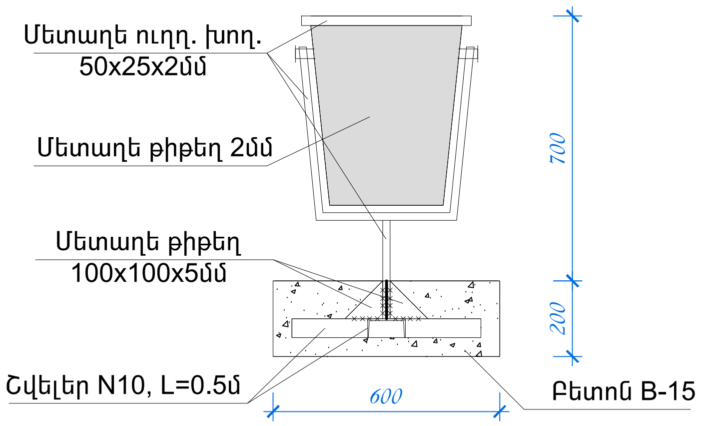

ԱՂԲԱՄԱՆԻ ՏԵՍՔԸ ԿՈՂՔԻՑ
Մ1:20

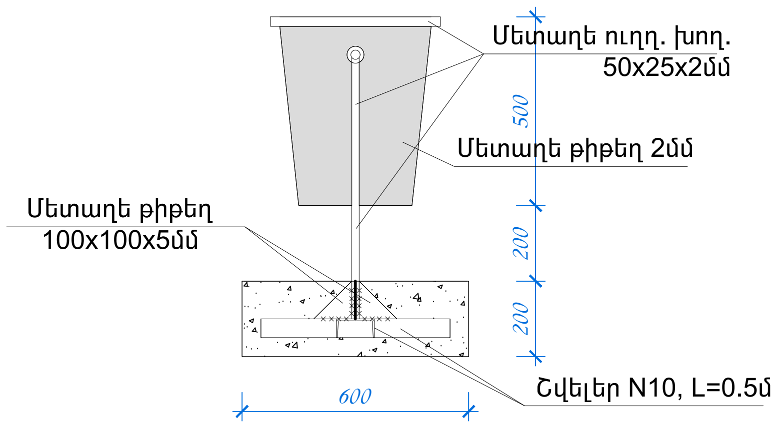

ԱՂԲԱՄԱՆԻ ՏԵՍՔԸ ՎԵՐԵՎԻՑ
Մ1:20

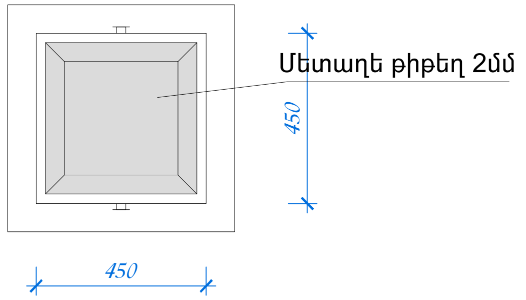

ՆՍՏԱՐԱՆԻ ՄԱՍՆԱԳԻՐ(5 հատ)

NN	ՆՇԱՆԱԿՈՒՄ	ՉԱՓԵՐԸ	ՔԱՆԱԿ	ՔԱՆԳՎԱԾ	ԾԱՆՈԹՈՒ-ԹՅՈՒՆ
1	ГОСТ 8240 - 72	N 10 L=300	2	2.60 կգ	5.20 կգ
2	ГОСТ 12336 - 78	☐ 40x40x3.0 L=7500	1	25.2կգ	25.20 կգ
3	Մետաղե թիթեղ	— 70x70x5.0	2	0.1կգ	0.2 կգ
4	Ռանդած լաքապատ տախտակ	60x40 L=1600	9	0.004 մ³	0.036 մ³
5	Մետաղե թիթեղ (խցափակում)	— 40x40x3.0	6	0.038կգ	0.23 կգ
6	Բետոն B-15	1800x600x150	1	0.2 մ³	0.2 մ³

ԱՂԲԱՄԱՆԻ ՄԱՍՆԱԳԻՐ(4 հատ)

NN	ՆՇԱՆԱԿՈՒՄ	ՉԱՓԵՐԸ	ՔԱՆԱԿ	ՔԱՆԳՎԱԾ	ԾԱՆՈԹՈՒ-ԹՅՈՒՆ
1	ГОСТ 8240 - 72	N 10 L=500	2	4.30 կգ	8.60 կգ
2	ГОСТ 12336 - 78	☐ 50x25x2.0 L=4000	1	8.68 կգ	8.68 կգ
3	Մետաղե թիթեղ	— 2.0 մմ	1	0.8 մ²	0.8 մ²
4	Մետաղե թիթեղ	— 100x100x5.0	4	0.196կգ	0.784 կգ
5	Բետոն B-15	600x600x200	1	0.072 մ³	0.072 մ³

ԱՂԲԱՄԱՆՆԵՐԻ ՔԱՐԵ ՑԱՆԿԱՊԱՏԻ ՏԵՍՔԸ ԴԻՄԱՑԻՑ Մ1:50

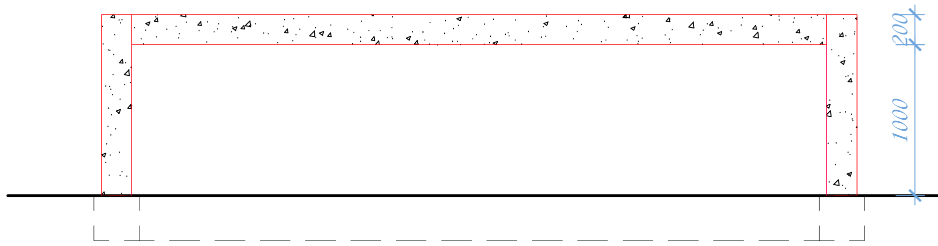

ԱՂԲԱՄԱՆՆԵՐԻ ՔԱՐԵ ՑԱՆԿԱՊԱՏԻ ՏԵՍՔԸ ԿՈՂՔԻՑ
Մ1:50

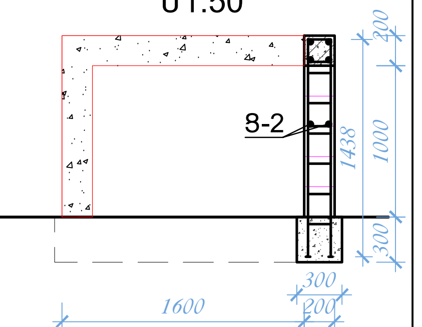

ԱՂԲԱՄԱՆՆԵՐԻ ՔԱՐԵ ՑԱՆԿԱՊԱՏԻ ՏԵՍՔԸ ՎԵՐԵՎԻՑ Մ1:50

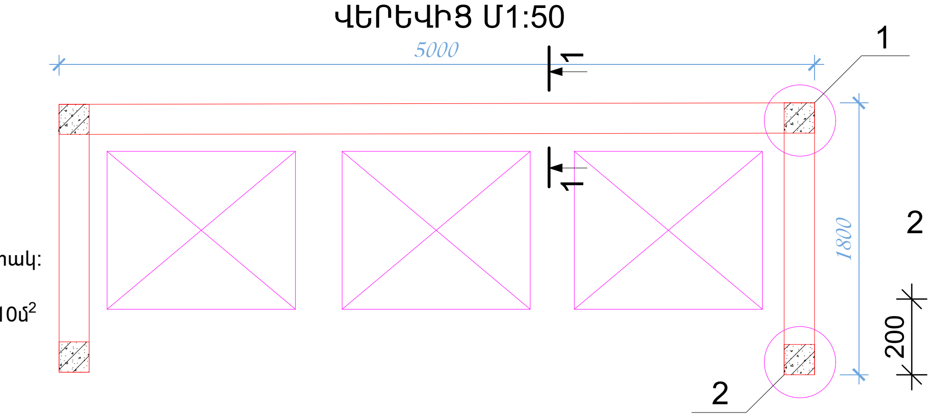

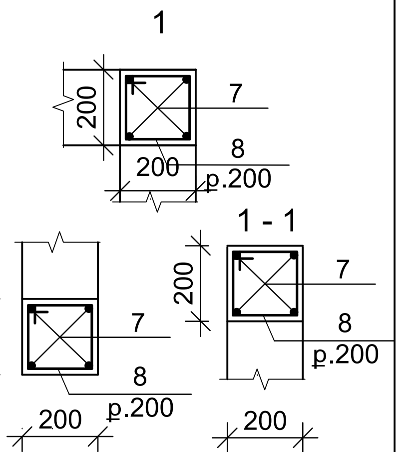

Ծ Ա Ն Ո Թ ՈՒ Թ Յ ՈՒ Ն

1. Բոլոր մետաղական էլեմենտները ներկել յուղաներկով երկտակ:
2. Աղբամանների քարե ցանկապատը սվաղել ց/ավազային շաղախով - 21.10մ²

ԱՂԲԱՄԱՆՆԵՐԻ ՔԱՐԵ ՑԱՆԿԱՊԱՏԻ ԱՄՐԱՆՑՄԱՆ ՄԱՍՆԱԳԻՐ

ԴԻՐՔ	ՆՇԱՆԱԿՈՒՄ	ԱՆՎԱՆՈՒՄ	ՔԱՆ. ՀԱՏ	ՔԱՆԳՎԱԾ 1 ՏԱՐՐԻ ՀԱՄԱՐ կգ	ԱՄԲՈՂՋ ՔԱՆԳՎԱԾԸ կգ	ԾԱՎԱԼ մ³
Ց-2		ՑԱՆՑ Ց-2(Φ6AI) ∑L=8.60գծ.մ	-	0.63	5.42	
7		Φ12 AIII ∑L=56.80գծ.մ		0.888	50.44	
8		Φ6AI L=790	64	0.18	11.52	
		ԲԵՏՈՆ B15դ հաշվ. նաև հիմքերը				1.50մ³
		ՈՒՂԻՂ ՇԱՐՎԱԾՔԻ ՏՈՒՖ ՔԱՐ				1.50մ³

ՊԱՏՎԵՐ N «ԵՔ - ՊԸԱՇՁԲ - 15/53»			«ԿԱՊՇԻՆՆԱԽԱԳԻԾ» ՍՊԸ	2015	
ՆԳԾ	Կ.ԿԱՐԱՊԵՏՅԱՆ	[signature]	ԿԵՆՏՐՈՆ ՎԱՐՉԱԿԱՆ ՇՐՋԱՆԻ ՏԱՐԱԾՔՈՒՄ ԳՏՆՎՈՂ ԹՎՈՎ 6 ԲԱԿԱՅԻՆ ՏԱՐԱԾՔՆԵՐԻ ՎԵՐԱՆՈՐՈԳՄԱՆ ԱՇԽԱՏԱՆՔՆԵՐԻ ՆԱԽԱԳԾԱ-ՆԱԽԱՀԱՇՎԱՅԻՆ ՓԱՍՏԱԹՂԹԵՐԻ ԿԱԶՄՄԱՆ ԵՎ ՓՈՐՁԱՔՆՆՈՒԹՅԱՆ ԵԶՐԱԿԱՑՈՒԹՅԱՆ ՏՐԱՄԱԴՐՄԱՆ ԱՇԽԱՏԱՆՔՆԵՐ	ԳՅ	
ՆԱԽ. ՀԵՂԻՆԱԿ	Կ.ԿԱՐԱՊԵՏՅԱՆ	[signature]			
ՆԱԽԱԳԾՈՂ	Ա.ԿԱՐԱՊԵՏՅԱՆ	[signature]			
			ՆՍՏԱՐԱՆ, ԱՂԲԱՄԱՆ Մ 1:20	Փուլ: Ա. Ն.	Թերթ: 6 / Թերթեր: 6

[illegible]

1 [illegible]

[illegible]

2 [illegible]

3 [illegible]

4 [illegible]

5 [illegible]

6 [illegible]

7 [illegible]

8 [illegible]

9 [illegible]

10 [illegible]

11 [illegible]

12 [illegible]

13 [illegible]